令和３年度　唐津地区中体連　夏季総合体育大会　軟式野球競技

試合時間	第１試合	第２試合	第３試合	第４試合
４日(日)	9:00	11:00	13:00	15:00
１０日(土)	9:00	11:00	~~13:00~~	~~15:00~~
１１日(日)	9:00	11:00	14:00	

※競技開始時間は予定であるので、時間の繰り上げもある。

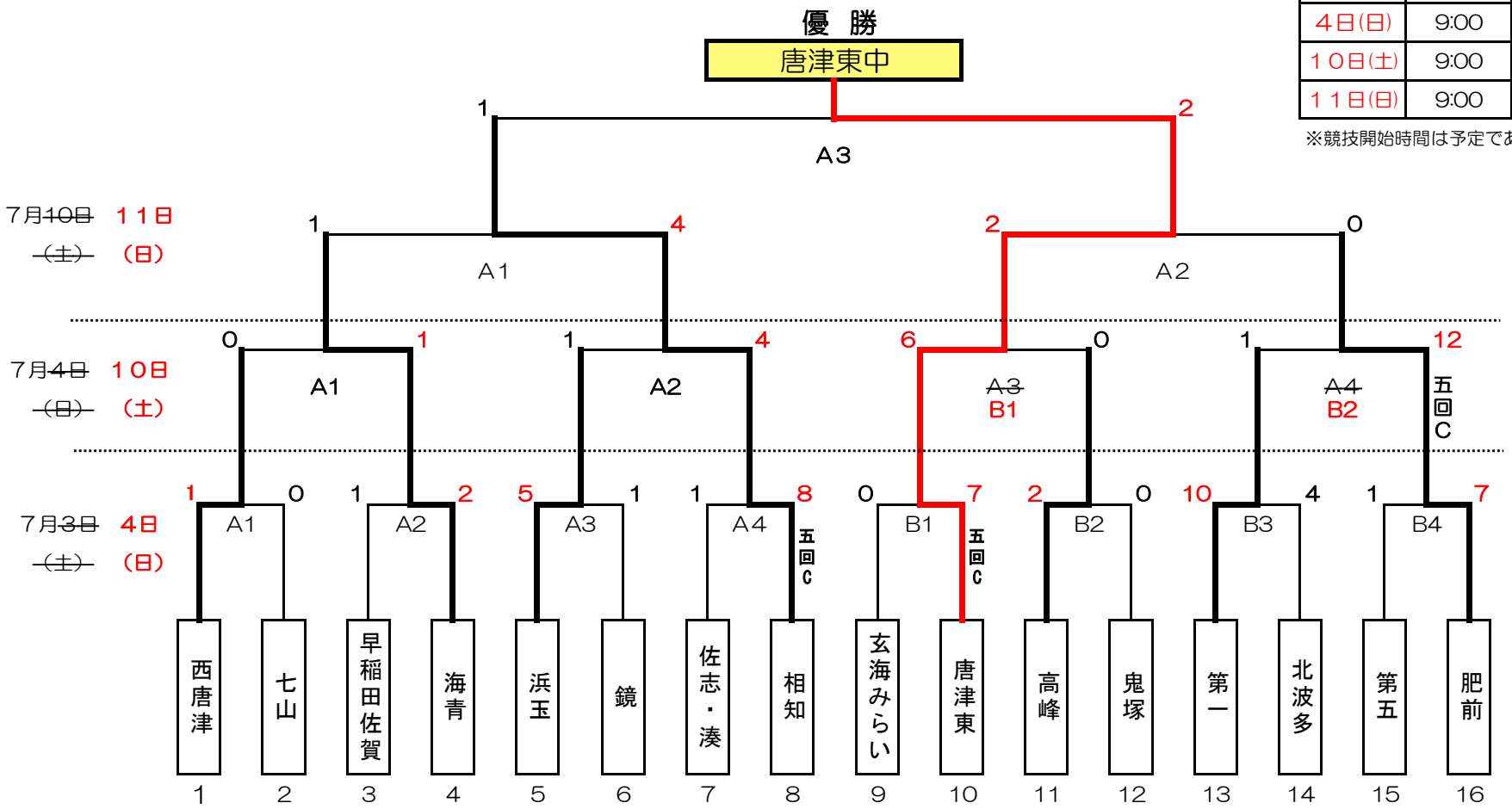

優　勝	唐津東中
準優勝	相知中
第３位	海青中
第３位	肥前中

会場主任

会場		~~3日（土）~~　４日（日）	~~4日（土）~~　１０日（土）	~~１０日（土）~~　１１日（日）
A	SHOWAハンバーガースタジアム唐津	木場（七）松本（鏡）堀田（湊）	松本（鏡）江里（五）寶蔵寺（一）	宗（玄）山口（高）井手（東）
B	厳木スポーツ広場	山口（高）宗（玄）牟田（肥）		